| | |
|---|---|
| 推广图纸 | √ |
| 试验开模图纸 | |
| 量产开模图纸 | |

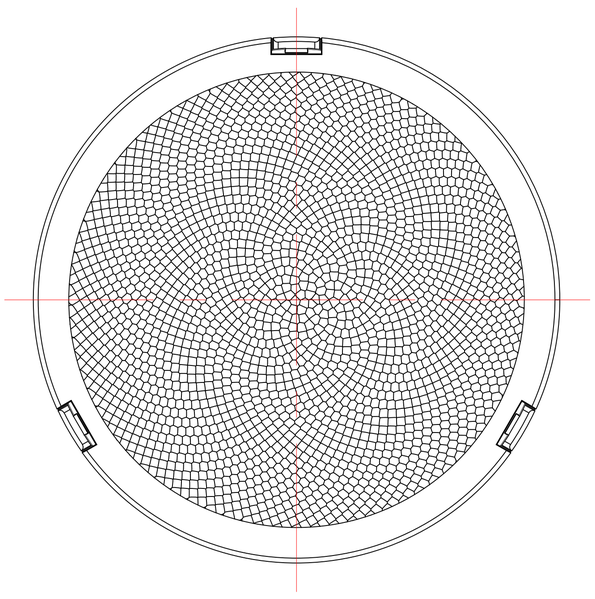

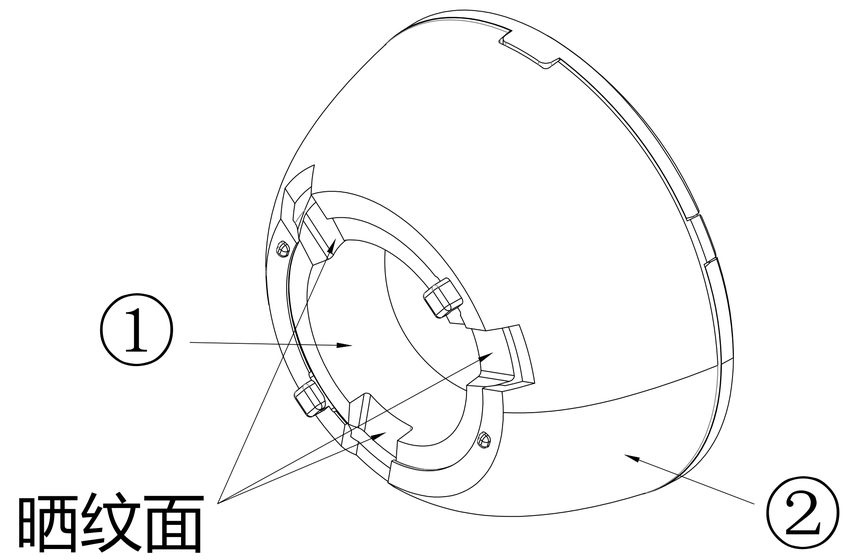


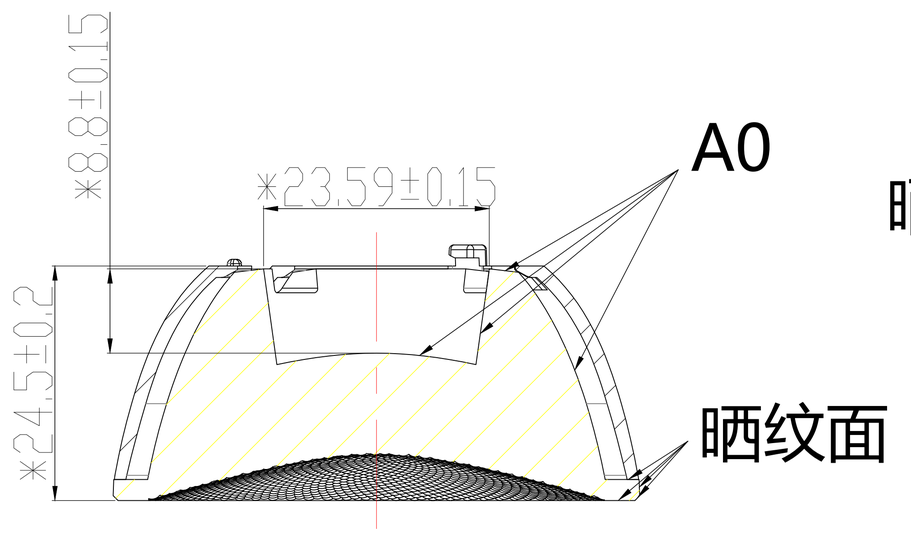


A-A

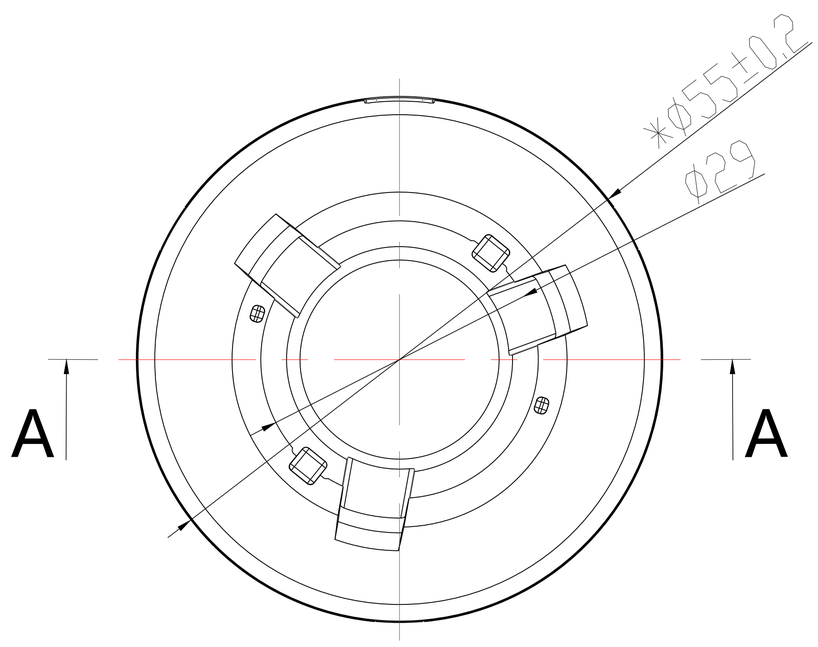


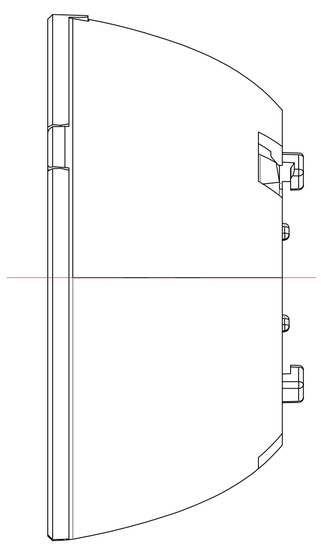

| Light Source | CITIZEN CLU028 |
|---|---|
| LENS | |
| REFLECTOR | |
| PlasticHolder | 92.70.427.00 |
| Design Angle | 60°±5° |
| Measured Angle | ° |
| Efficiency | |

OPTICAL ASSEMBLY DIAGRAM

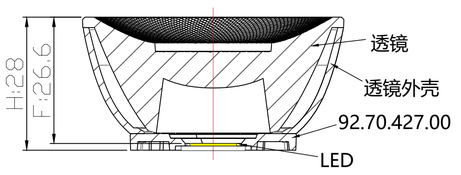


技术要求:
1."*"标记为重点控制尺寸。
2.未注公差按GB/T14486-2008-MT6。
3.产品未注圆角与拔模斜度按3D。
4.产品外观按《N-SOP-ED-24 塑胶类产品检验指导书》、《WI-QA-02 透镜检验标准》。

PRODUCT BOM

| NO. | PRODUCT NAME | P/N: | QUANTITY | MATERIAL/FINISH |
|---|---|---|---|---|
| ① | KA-D55-60D透镜 | | 1 | PMMA/CLEAR |
| ② | KA-D55透镜外壳 | | 1 | PC/WHITE |
| | | | | |

| 标记 MARK | 处数 NO.OF MODIF. | 更改内容 MODIFICATIONS | 签 名 SIGNED BY | 更改日期 MODIF. DATE |
|---|---|---|---|---|
| | | | | |

| | | | | | |
|---|---|---|---|---|---|
| 设 计 DESIGNER | 林工 | 制 图 DRAWN BY | | 比 例 SCALE | 1:1 |
| 工 艺 TECHNICAN | | 审 核 CHECKED BY | | 视 角 1st ANGLE PROJECTION | |
| 批 准 APPROVED BY | | 日 期 DATE(DD-MM-YYYY) | 16-08-2025 | 页 数 PAGE | SHEET 1 OF 1 |

部件产品图
COMPONENT PRODUCT DRAWING

单位 UNIT: mm

Nata®

| | |
|---|---|
| 版本 VERSIONS | V1.0_01 |
| 产品编码 PRODUCT CODE | 94.62.0107.000 |
| 产品名称 PRODUCT NAME | 62-0107 |
| 客户代号 CUSTOMER ID | NT |
| 客户编号 CUSTOMER CODE | KA-D55-60D |