推广图纸	√
试验图纸	
量产图纸	

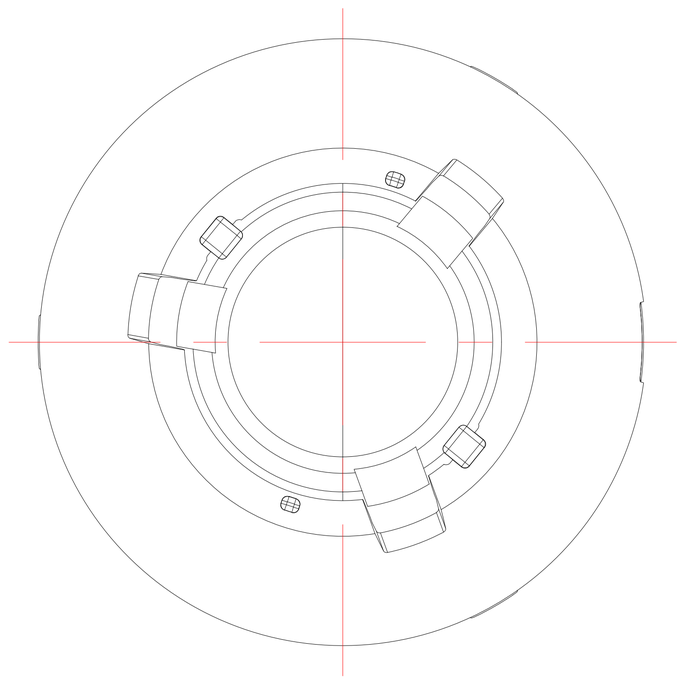

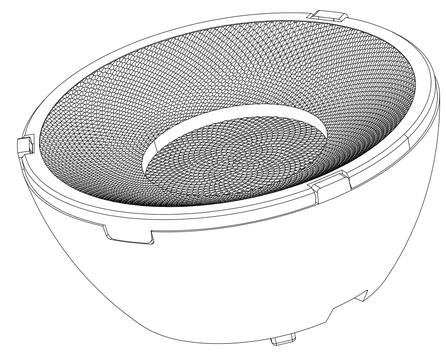

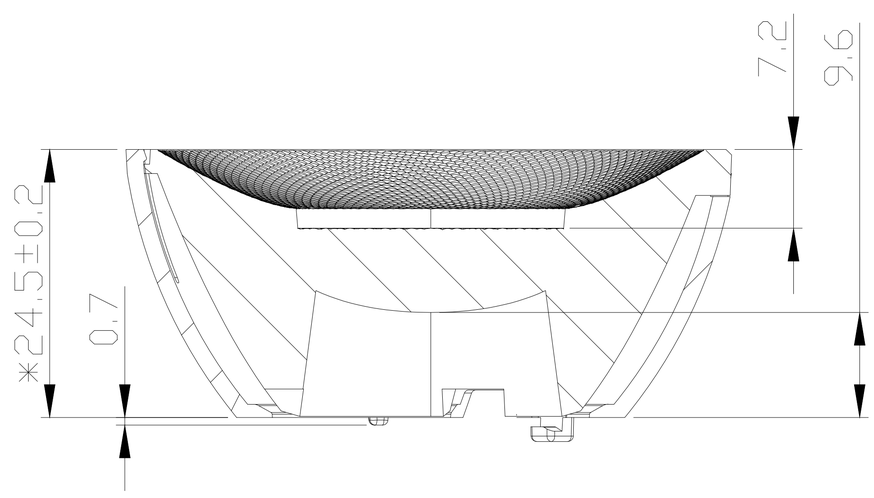

A-A

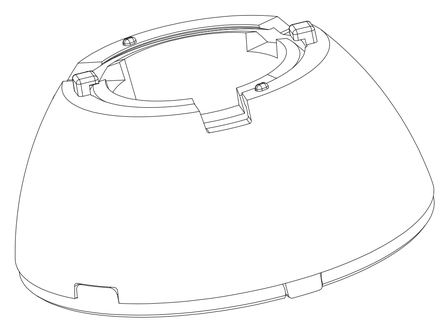

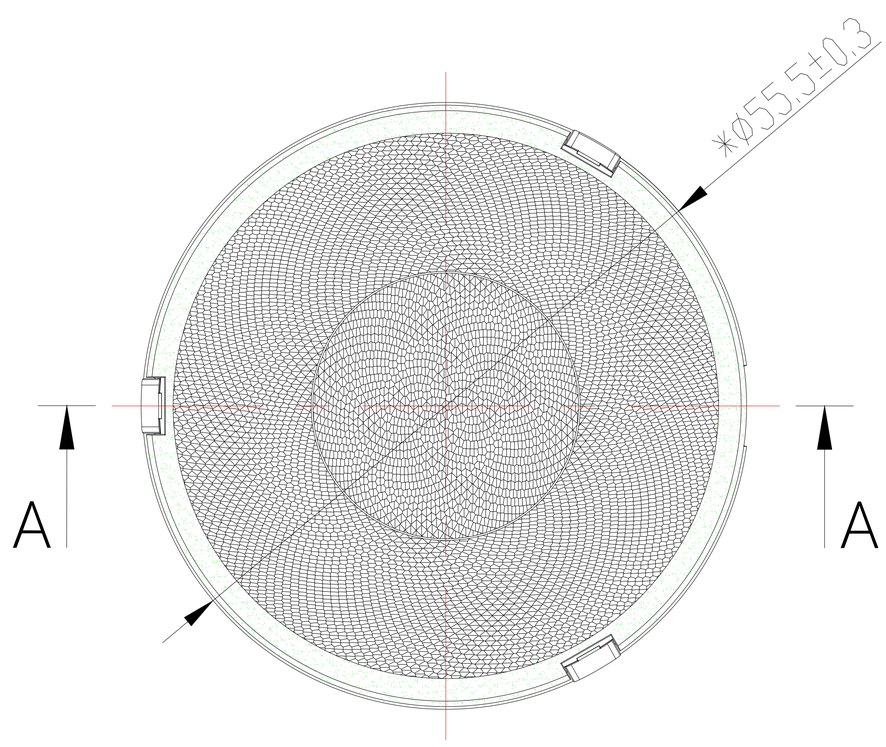

Light Source	CITIZEN CLU028
PlasticHolder	92.70.427.00
Metal Adaptar	
Design Angle	18°±3°
Measured Angle	
Efficiency	

光学装配示意图

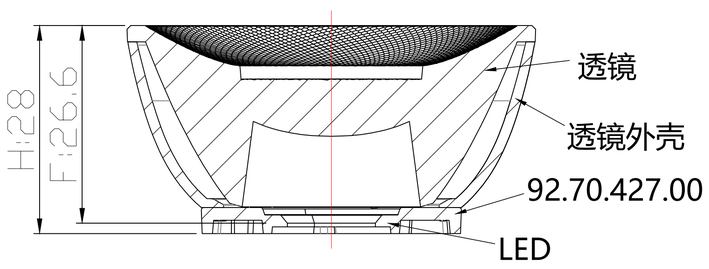

技术要求:

1.产品外观标准:

①: 透镜参考《WI-QA-02 透镜检验标准》。

②: 外壳参考《N-SOP-ED-24 塑胶类产品检验指导书》。

2.装配时要求作业员佩戴好手套，以免刮伤产品光学面。

产品BOM表

NO.	产品名称	物料代码	数量	材料/表面处理
①	62-0103	94.62.0103.000	1	PMMA 8N/透明
②	KA-D55透镜外壳 PC白ϕ55H24.5	97.70.472.000	1	奇美 PC 110 透明+注塑白色色母MO64-ET80742 (配比25kg PC 1kg 色母)/素材白/S0301

标记 MARK	处数 NO.OF MODIF.	更改内容 MODIFICATIONS	签 名 SIGNED BY	更改日期 MODIF. DATE

设 计 DESIGNER		制 图 DRAWN BY	
工 艺 TECHNICAN		审 核 CHECKED BY	
批 准 APPROVED BY		日 期 DATE(DD-MM-YYYY)	28-03-2025

比 例 SCALE	1:1
视 角 1st ANGLE PROJECTION	
页 数 PAGE	SHEET 1 OF 1

产品图
PRODUCT DRAWING

单位 UNIT: mm

Nata®

版本 VERSIONS	K1
产品编码 PRODUCT CODE	91.62.0102.000
产品名称 PRODUCT NAME	62-0102
客户 CUSTOMER	NT
客户产品编号 CUSTOMER PRODUCT CODE	KA-D55-18D