报价阶段	
试验阶段	
量产阶段	√

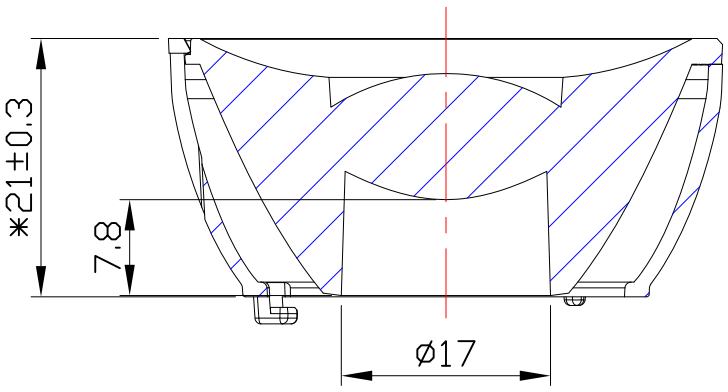

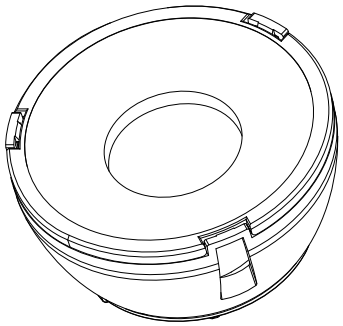

A-A

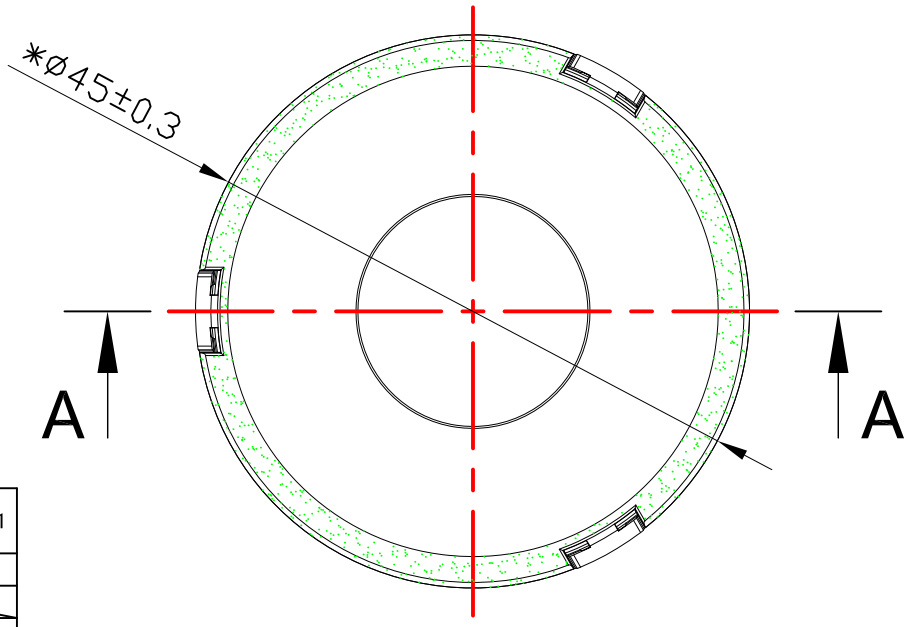

Light Source	CITIZEN CLU701
PlasticHolder	92.70.427.00
Metal Adaptar	
Design Angle	15°±2°
Measured Angle	
Efficiency	

光学装配示意图

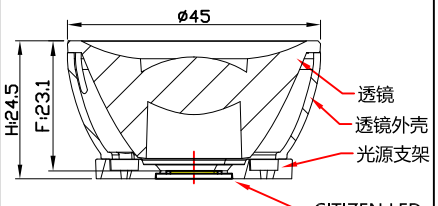

技术要求:
1."*"标记为重点控制尺寸。
2.未注公差按GB/T14486-2008-MT6。
3.产品未注圆角与拔模斜度按3D。
4.产品外观按《N-SOP-ED-24 塑胶类产品检验指导书》、《WI-QA-02 透镜检验标准》。

PRODUCT BOM

NO.	PRODUCT NAME	P/N:	QUANTITY	MATERIAL/FINISH
①	61-0207	94.61.0207.000	1	PMMA/CLEAR
②	KA-D45 透镜外壳	97.70.452.00	1	PC/White

标记 MARK	处数 NO.OF MODIF.	更改内容 MODIFICATIONS	签 名 SIGNED BY	更改日期 MODIF. DATE
设 计 DESIGNER		制 图 DRAWN BY	比 例 SCALE	1:1
工 艺 TECHNICAN		审 核 CHECKED BY	视 角 1st ANGLE PROJECTION	
批 准 APPROVED BY		日 期 DATE(DD-MM-YYYY) 01-03-2025	页 数 PAGE	SHEET 1 OF 1

产品图
PRODUCT DRAWING

单位 UNIT mm

Nata®

版本 VERSIONS	K0
产品编码 PRODUCT CODE	91.61.0206.000
产品名称 PRODUCT NAME	61-0206
客户代号 CUSTOMER ID	NT
客户编号 CUSTOMER CODE	KA-D45N-18D