参考图纸

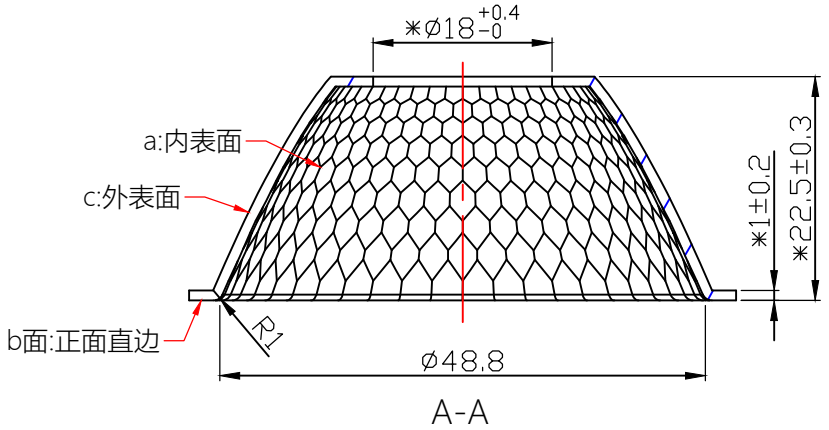

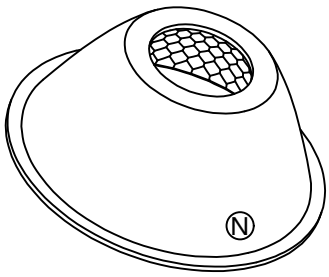

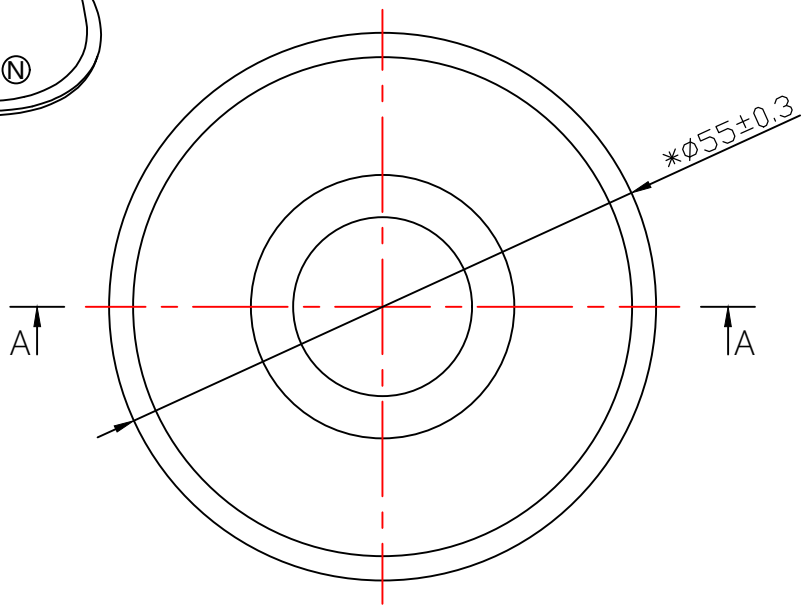

Light Source	CITIZEN CLU028
PlasticHolder	92.70.481.00
Design Angle	15°±3°
Measured Angle	
Efficiency	

OPTICAL ASSEMBLY DIAGRAM

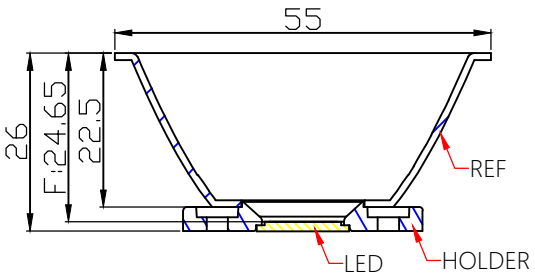

技术要求:
1.材质: T=1.0mm 1090AL。
2.表面处理: 亮光。
3."*"标记为重点控制尺寸。
4.未注公差按公差表。
4.产品未注圆角与拔模斜度按3D。
5.产品外观按《N-SIP-QA-04 铝反光杯检验标准》。

标记 MARK	处数 NO.OF MODIF.	更改内容 MODIFICATIONS	签名 SIGNED BY	更改日期 MODIF. DATE

设计 DESIGNER		制图 DRAWN BY	
工艺 TECHNICAN		审核 CHECKED BY	
批准 APPROVED BY		日期 DATE(DD-MM-YYYY)	16-10-2026

比例 SCALE	1:1
视角 1st ANGLE PROJECTION	
页数 PAGE	SHEET 1 OF 1

DIMENSION TOLERANCE TABLE(UNLESS OTHERWISE STATED) 未注尺寸公差表

> 0-5	> 5-30	> 30-90	> 90-150	> 150-250	> 250-400	> 400-700
±0.15	±0.2	±0.4	±0.5	±0.8	±1.5	±2

PUNCH TOLERANCE TABLE (UNLESS OTHERWISE STATED) (ANGLE) 角度公差表 (单位: 度)

> 0-10	> 10-50	> 50-120	> 120-250	> 250-360		
±1°	±0.5°	±0.3°	±0.2°	±0.166°		

产品图 PRODUCT DRAWING

单位 UNIT: mm

Nata®

版本 VERSIONS	V1.0
产品编码 PRODUCT CODE	91.02.3281.000
产品名称 PRODUCT NAME	2-3281-A
客户 CUSTOMER	NT
客户产品编号 CUSTOMER PRODUCT CODE	BT55-N-18H22.5 铝杯