未注公差表（单位：MM）			冲孔角度公差表 （单位:度）		
0-5	5-30	30-120	0-10	10-50	50-120
±0.15	±0.2	±0.5	±1°	±0.5°	±0.3°
120-250	250-400	400-700	120-250	250-360	360以上
±0.8	±1.5	±2	±0.2°	±0.166°	±0.083°
"〈 〉"号为重要尺寸					

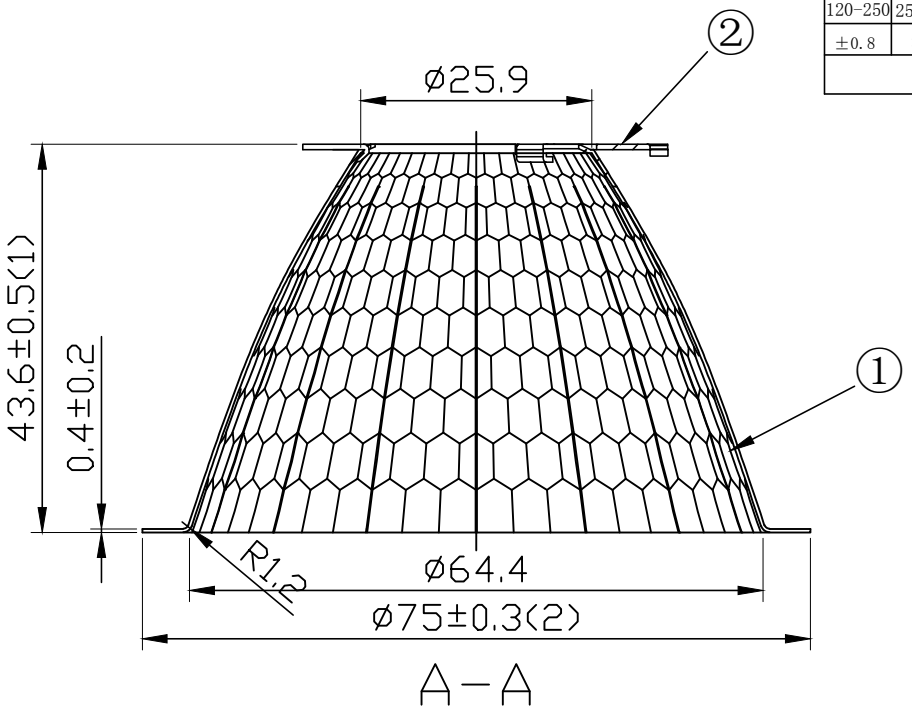

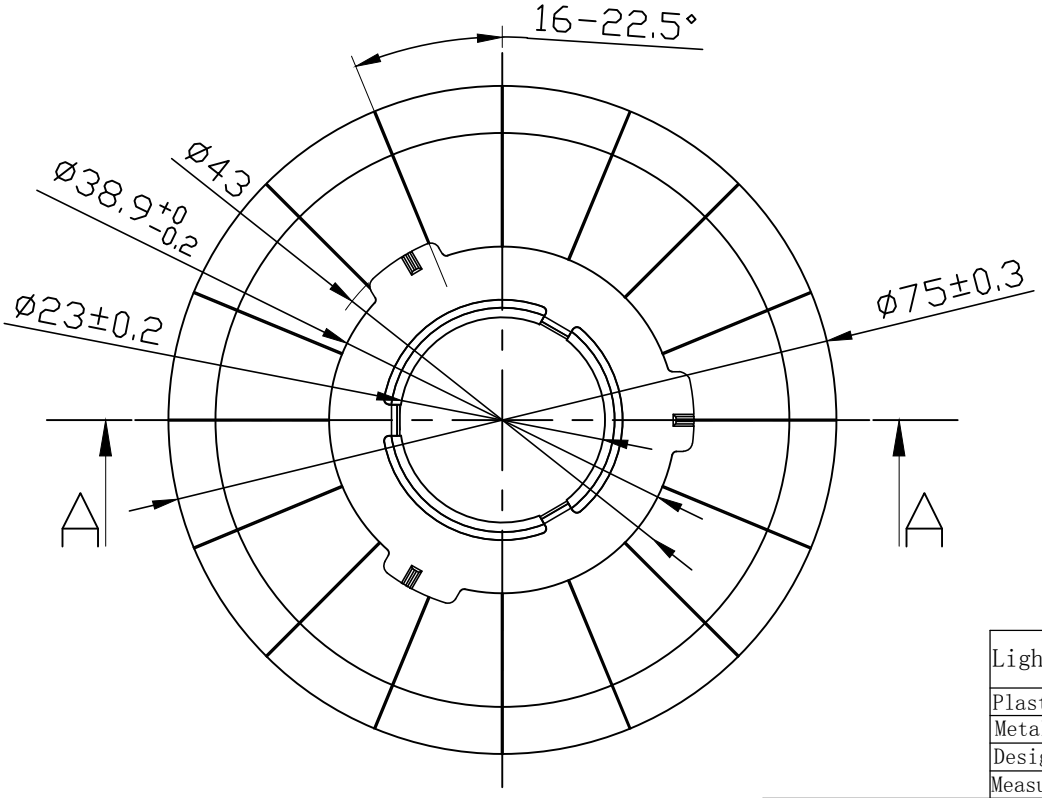

Light Source	LUMILEDS LUXEON CoB 1205 LES13
PlasticHolder	92.70.135.00
Metal Adaptar	
Design Angle	17° ±3°
Measured Angle	16.9°

产品物料清单

序号	物料名称	物料编号	数量	页数	规格描述
①	2-2211-L2	94.02.2211.001	1	2	材料T=0.4 MIRO 4 98AX4 1250*139*0.4(9个)
②	D43不锈钢卡环	97.76.368.00	1	3	材料:0.6不锈钢 1250*94*0.6(52个)

标记	处数	更改内容		签 名	更改日期
受控版本	A0	设计版本	K0	客户版本	
设 计		制 图		比 例	1:1
工 艺		审 核		视 角	
批 准		日 期	2020.09.23	页 数	共5页 第1页

2-2262-M 组装图

Nata®

客户编号	
客户代号	NT
物料编号	91.02.2262.000
物料名称	2-2262-M