参考图纸	√
开模图纸	
生产图纸	

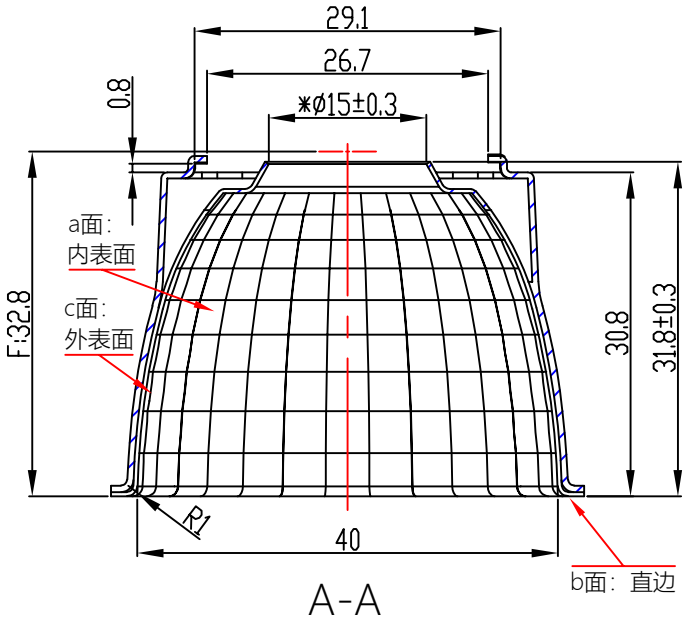

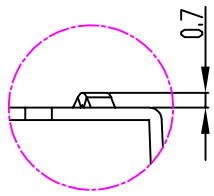

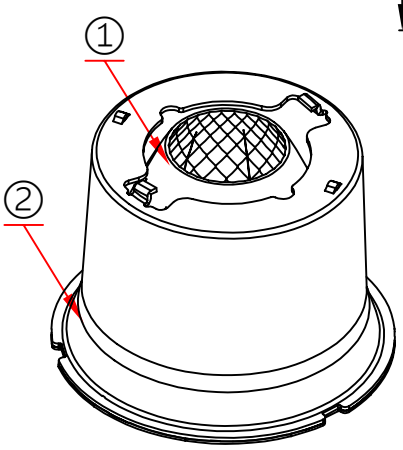

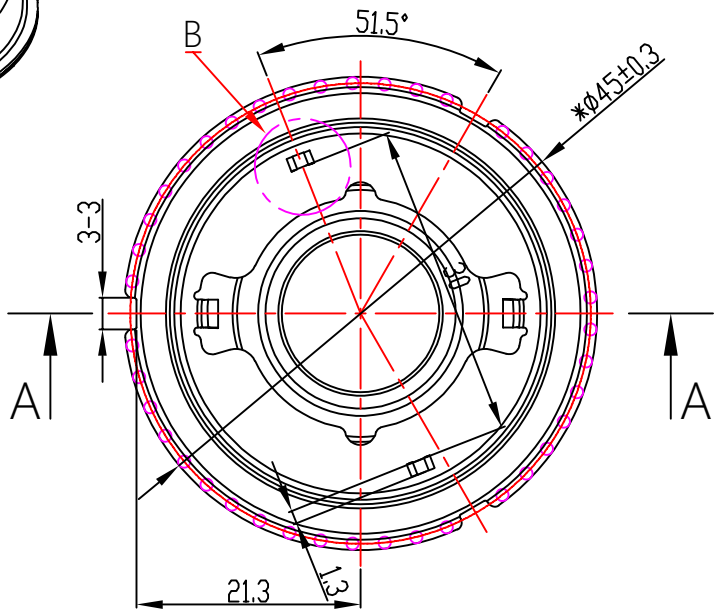

Light Source	LUMILEDS LUXEON COB 1203
PlasticHolder	92.70.410.00
Metal Adaptar	
Design Angle	50°±5°
Measured Angle	50.9°
Efficiency	

OPTICAL ASSEMBLY DIAGRAM

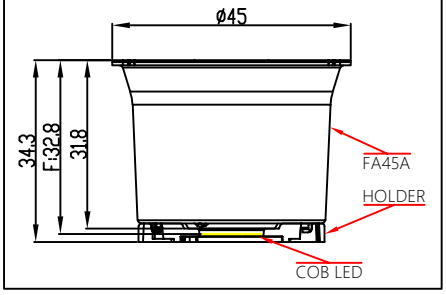

技术要求:
1."*"标记为重点控制尺寸。
2.未注公差按尺寸公差表。
3.产品未注圆角与拔模斜度按3D。
4.产品外观按《N-SIP-QA-04 铝反光杯检验标准》。

PRODUCT BOM

NO.	PRODUCT NAME	PRODUCT CODE	QUANTITY	MATERIAL/FINISH
①	1-1290-A	94.01.1290.000	1	T=0.4mm High reflectivity aluminum(Mirror surface)
②	1-1601-A	94.01.1601.000	1	t=0.6mm 1060AL H22/洗油

DIMENSION TOLERANCE TABLE (UNLESS OTHERWISE STATED)

> 0-5	> 5-30	> 30-90	> 90-150	> 150-250	> 250-400	> 400-700
±0.15	±0.2	±0.4	±0.5	±0.8	±1.5	±2

PUNCH TOLERANCE TABLE (UNLESS OTHERWISE STATED) (ANGLE)

> 0-10	> 10-50	> 50-120	> 120-250	> 250-360		
±1°	±0.5°	±0.3°	±0.2°	±0.166°		

标记 MARK	处数 NO.OF MODIF.	更改内容 MODIFICATIONS	签名 SIGNED BY	更改日期 MODIF. DATE

设计 DESIGNER		制图 DRAWN BY	
工艺 TECHNICAN		审核 CHECKED BY	
批准 APPROVED BY		日期 DATE(DD-MM-YYYY)	18-02-2025

比例 SCALE	1:1
视角 1st ANGLE PROJECTION	
页数 PAGE	SHEET 1 OF 1

部件产品图
COMPONENT PRODUCT DRAWING

单位 UNIT: mm

Nata®

版本 VERSIONS	V1.0
产品编码 PRODUCT CODE	91.01.1600.000
产品名称 PRODUCT NAME	1-1600-L
客户代号 CUSTOMER ID	NT
客户编号 CUSTOMER CODE	FA45A-50D切合反光罩